LA91
Крепление для монитора

Элегантность и гибкость для требовательного пользователя

2-х суставное крепление для монитора с 4-мя направляющими обладает гибкостью и обеспечивает комфорт во время работы за монитором. Кроме того его элегантный дизайн подойдет для любого рабочего места.

438-950V, Крепеж к стене

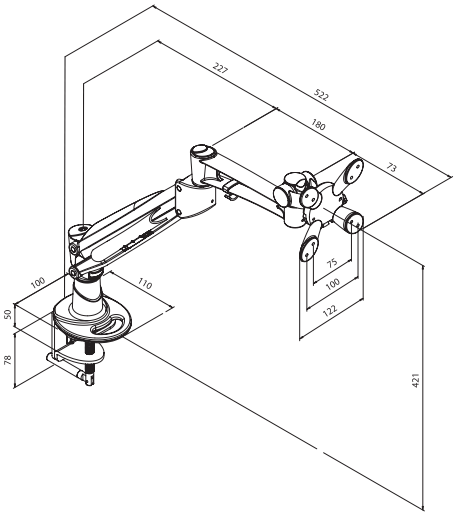

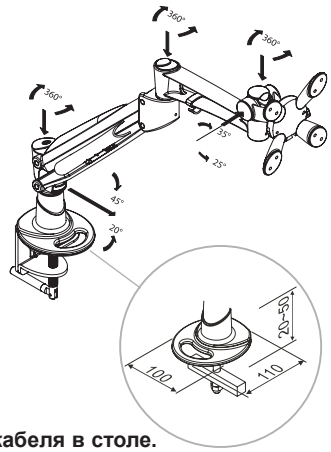

Доп.аксессуар: арт. № 438-902A
Крепеж для сквозной проводки кабеля в столе.

ОПИСАНИЕ

- **Привлекательный и элегантный дизайн**
- **Кронштейн с 3-мя направляющими и газ-лифтом**
- **2 открывающихся кабель-канала**
- **Макс.нагрузка 9 кг**
- **Макс.длина кронштейна 522 мм.**
- **Крепеж монитора VESA 75/100**
- **Арт. № 438-L915, серебро**

Доп.аксессуар:
Арт. № 438-950V Крепеж к стене

www.kondator.se