STP-30/ STP-55

Максимальная нагрузка	23 кг
Длина штанги	**STP-30** — 76 см **STP-55** — 140 см
Наклон	+/- 25°
Поворот	+/- 6°
Вращение	360°
Поверхность для крепления	дерево, бетон, шлакобетон, металл. стойка из тонкостенных профилей
Материал	сталь холодного проката
Отделка	покрытие эпоксидным порошком для защиты от царапин
Вес	**STP-30** — 12,5 кг **STP-55** — 15,5 кг
Габариты упаковки	1574 × 475 × 241 мм
Цвет	черный
Маркировка	**STP-30** **STP-55**
Гарантия	10 лет

Сертификаты:

Профессиональное решение для сферы образования

Горизонтальная регулировка в пределах 25 см позволяет произвести финальную корректировку уже после установки оборудования. Благодаря наклону штанги на угол на +/-6° и самого крепления на +/-25°, а также вращению на 360°, проецируемое изображение регулируется точно под размер интерактивной доски. Возможность установки проектора на расстояние от 10 до 76 см (STP-30), от 10 до 140 см (STP-SS) от стены позволяет использовать проекторы с различным проекционным расстоянием, придавая инсталляции дополнительную гибкость.

Комплекты STP-30/STP-55 выполнены из стали холодного проката.

Быстрый и легкий демонтаж проектора для обслуживания оборудования

Полная регулировка по всем осям, наклон +/-25°, поворот +/-6°, вращение 360°
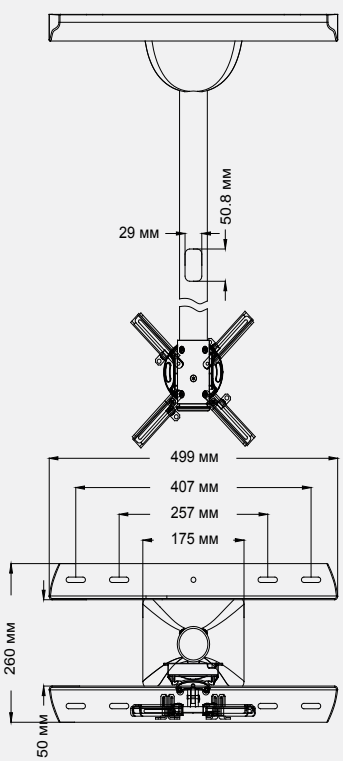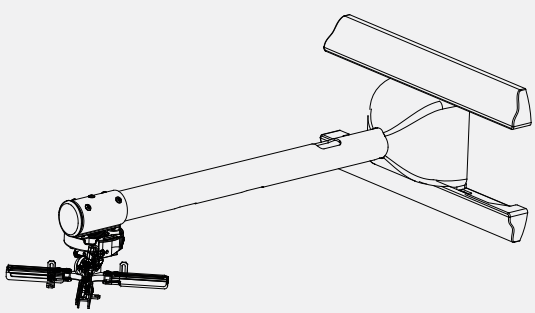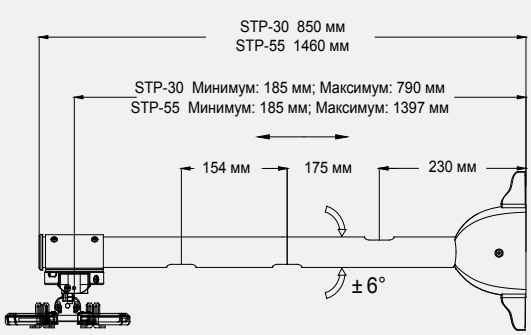
Технический чертеж